INTERVENTI SU PANNELLI PERIMETRALI

TIPOLOGIA C

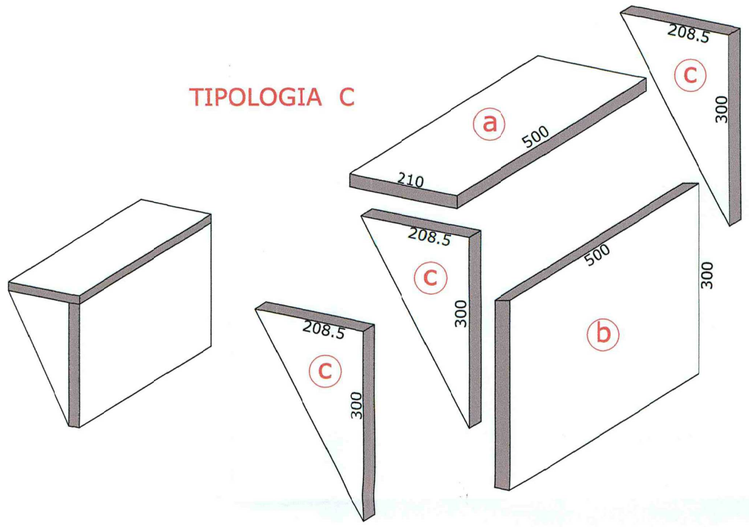

TIPOLOGIA B

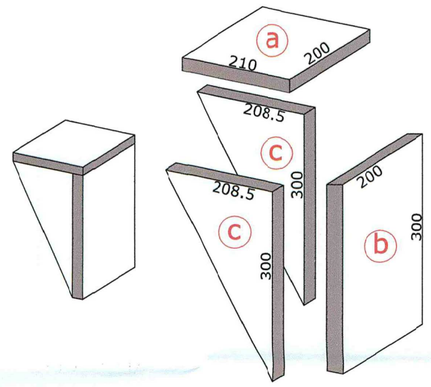

TIPOLOGIA A

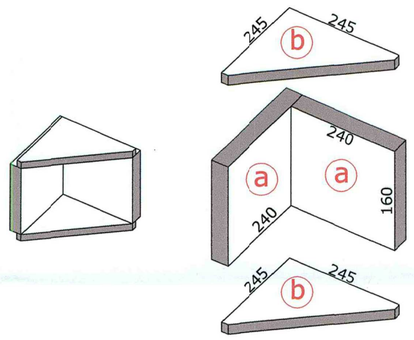

PARTICOLARI PIASTRE

dimensioni 500x210 mm spessore 15 mm (orizzontale)

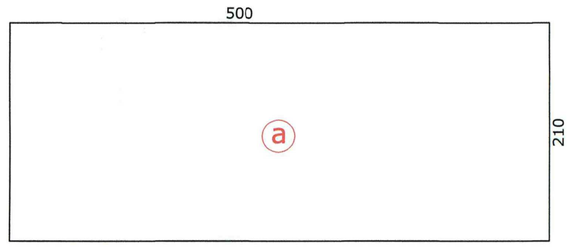

dimensioni 210x200 mm spessore 15 mm

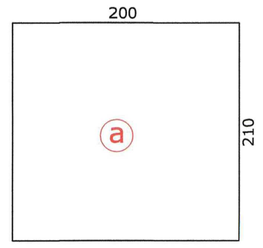

dimensioni 240x160 mm spessore 15 mm

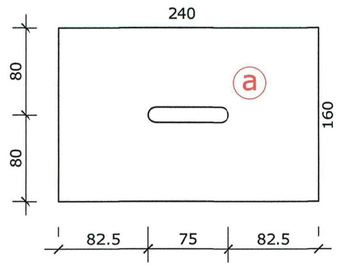

dimensioni 500x300 mm spessore 15 mm (verticale)

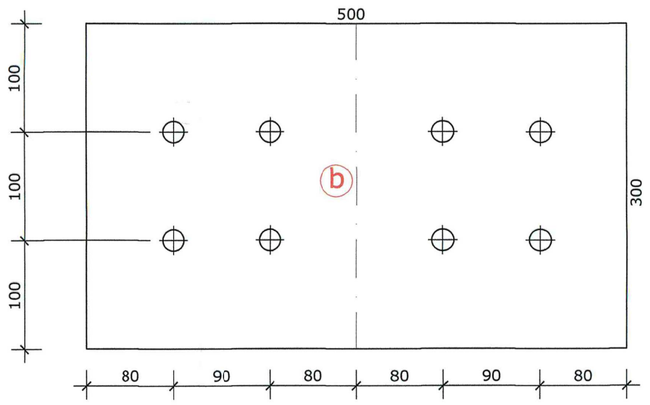

n° 8 fori Ø 20 mm

dimensioni 200x300 mm spessore 15 mm

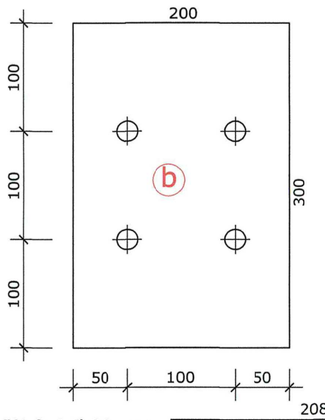

n° 4 fori Ø 20 mm

posizione piastre

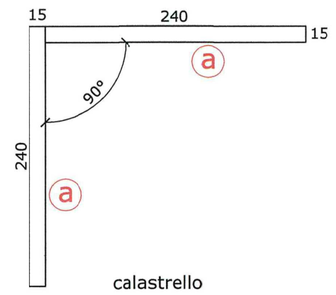

calastrello

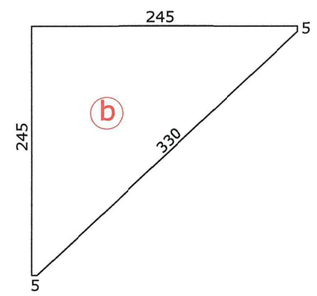

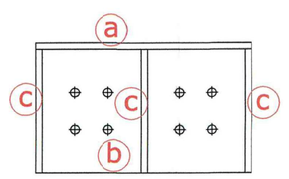

irrigidimento

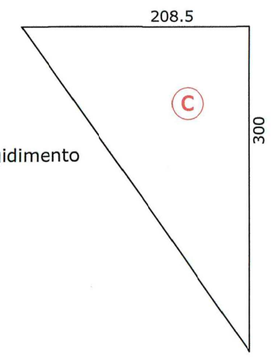

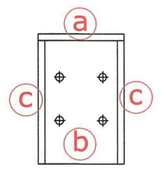

irrigidimento

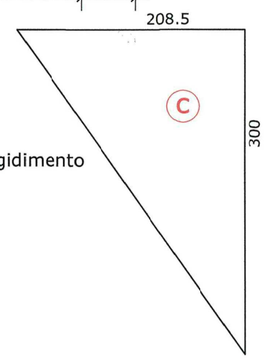

MATERIALI

ACCIAIO S 275
SALDATURE TIPO 1
TASSELLO IN ACCIAIO INOX FORMATO A FREDDO A4 classe 6.8
resistenza ultima caratteristica fuk 610 N/mmq
resistenza caratteristica allo snervamento fyk 490 N/mmq
RESINA HILTI HIT-HY 200-A
CALCESTRUZZO BASE ANCORAGGI C 20/25

COMUNE DI LAIGUEGLIA

PROVINCIA DI SAVONA

PROGETTO ESECUTIVO

INTERVENTI DI RISTRUTTURAZIONE E CONSOLIDAMENTO STATICO

PALESTRA SCOLASTICA VIA DEI CHA

PARTICOLARI PIASTRE PER INTERVENTI SU PANNELLI

Ing. Giacomo SAGUATO
VIA DELLA BEA 26 - 18013 DIANO MARINA (IM)
Tel. 0183 404075 Fax 0183 408783 e mail salp@libero.it

Ing. Saguato Giacomo

CODIFICA L P 1 6 4 — PROGETTO | 0 0 0 4 — DISEGNO | 0 — REV.

DATA DI CONSEGNA: FEBBRAIO 2017

SCALA: VARIE

Resp. del procedimento

Rev.	Data	Oggetto revisione